ՆԿԱՐՆԵՐ

23 11 2016

23 11 2016

23 11 2016

23 11 2016

23 11 2016

23 11 2016

23 11 2016

23 11 2016

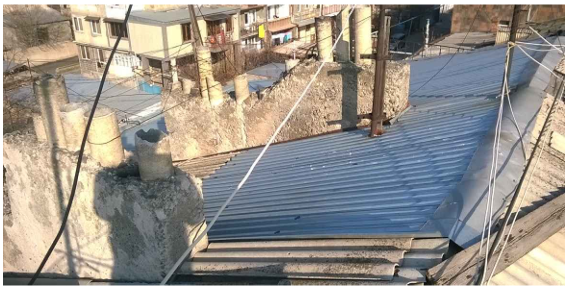

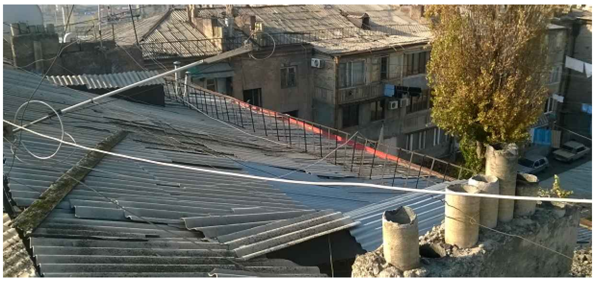

Գ Ծ Ա Գ Ր Ե Ր Ի   Ա Ն Վ Ա Ն Ա Ց Ա Ն Կ

Հ/Հ	Ա Ն Վ Ա Ն Ու Մ Ը	էջ
1	ԳԾԱԳՐԵՐԻ ԱՆՎԱՆԱՑԱՆԿ:ԳԼԽԱՎՈՐ ՀԱՏԱԿԱԳԻԾ:ԲԱՑԱՏՐԱԳԻՐ	ՃՇ-1
2	ՏԱՆԻՔԻ ՎԵՐԱՆՈՐՈԳՄԱՆ ԱՇԽԱՏԱՆՔԵՐԻ ԱՄՓՈՓԱԳԻՐ	ՃՇ-2
3	ՏԱՆԻՔԻ ԾԱԾԿՈՒՅԹԻ ՀԱՏԱԿԱԳԻԾ (ՉԱՓԱԳՐՈՒԹՅՈՒՆ)	ՃՇ-3
4	ՏԱՆԻՔԻ ՀԱՏԱԿԱԳԻԾ Մ 1:100 (ՎԵՐԱՆՈՐՈԳՈՒՄ)	ՃՇ-4
5	ԿՏՐՎԱԾՔ 1 - 1 Մ1:50	ՃՇ-5
6	ԿՏՐՎԱԾՔ 2 - 2: 3 - 3 Մ1:50	ՃՇ-6
7	ՏԱՆԻՔԻ ՋՐԱՀԵՌԱՑՄԱՆ ՀԱՆԳՈՒՅՑ :ՁԵՂՆԱԼՈՒՍԱՄՈՒՏ	ՃՇ-7
8	ՀԱՆԳՈՒՅՑՆԵՐ	ՃՇ-8
9	ՕԴԱՏԱՐ ԲԼՈԿՆԵՐԻ ԳԼԽԱԴԻՐՆԵՐԻ ՏԵՂԱԴՐՄԱՆ ՍԽԵՄԱ: ՄԵՏԱՂԱԿԱՆ ՃԱՂԱՇԱՐ	ՃՇ-9

ԳԼԽԱՎՈՐ ՀԱՏԱԿԱԳԻԾ

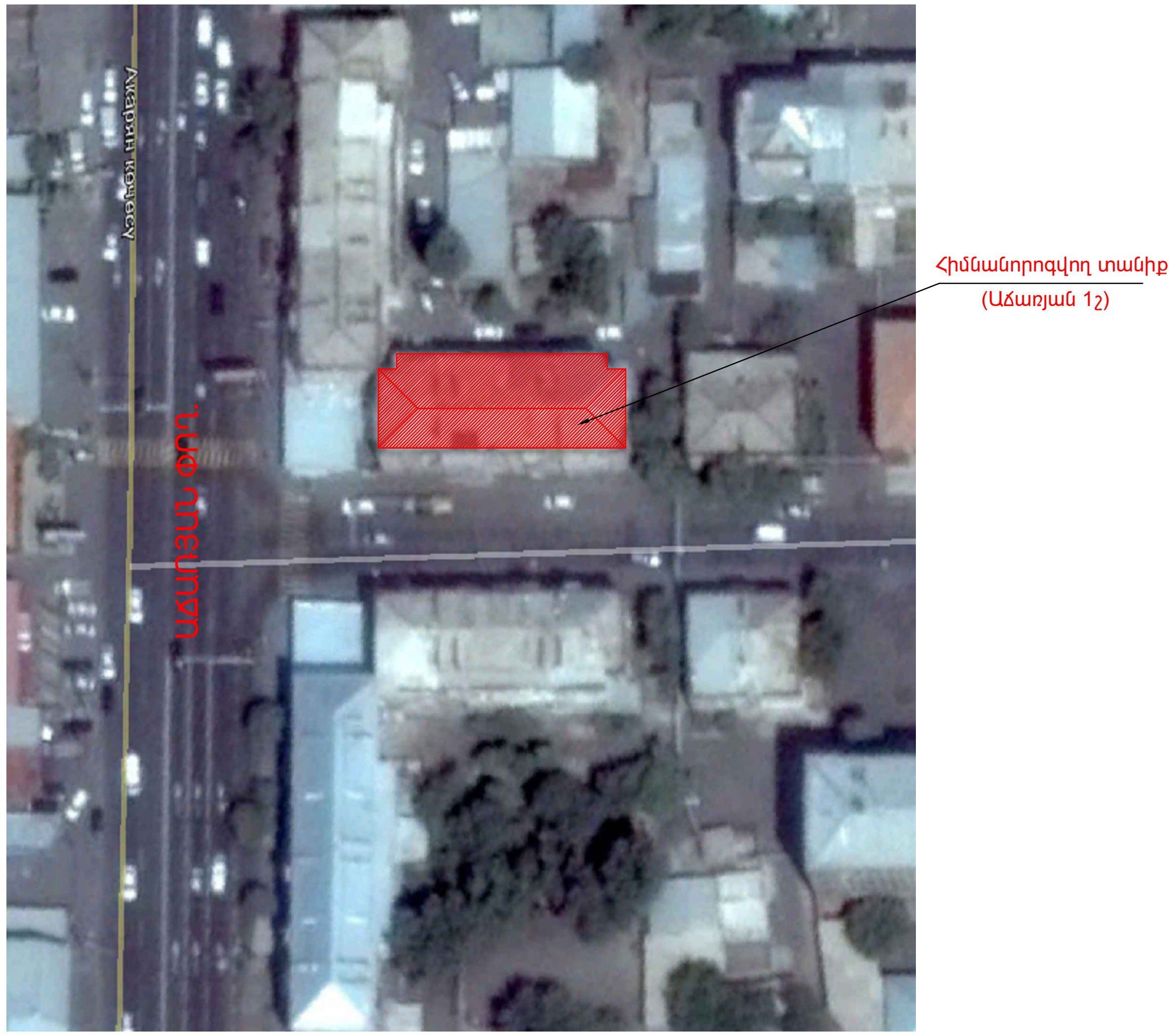

Բ Ա Ց Ա Տ Ր Ա Գ Ի Ր

Ք.Երևան Ավան վարչական շրջան Աճառյան 1 բազմաբնակարան շենքի թեք տանիքի հիմնանորոգման աշխատանքային նախագծի կատարման համար հիմք են հանդիսացել պատվիրատուի կողմից տրված առաջադրանքի պահանջները,տեղում կատարված չափագրությունները և մասնագիտական ուսումնասիրությունը:

Բազմաբնակարան շենքի տանիքը քառալանջ է, իրականացված փայտե կոնստրուկցիաներով, ծածկույթը ասբոշիֆերյա է, ջրահեռացումը արտաքին կազմակերպված համակարգով:Տեղում կատարված զննման արդյունքում պարզվեց,որ տանիքի հիմնական կրող կոնստրուկցիաների (կանգնակ,մարդակ,ծպեղնատոք,տապաստ,որմնափայտ , և այլն) վիճակը բավարար է:

Ասբոշիֆերյա ծածկույթը,կավարամածը և եզրային տախտակամածը գտնվում է անբավարար վիճակում:

Տանիքի հիմնանորոգման համար հիմնականում նախատեսված են հետևյալ աշխատանքները.

1. Ասբոշիֆերյա ծածկույթի քանդում,
2. Ջրհորդանների,ջրհավաքների,խողովակների քանդում
3. Աստիճանավանդակի մուտքերի փայտե տարրերով իրականացված վերնամասի քանդում
4. Մետաղական ճաղաշարի ապամոնտաժում և նորի իրականացում
5. Կավարամածի և եզրային տախտակամածի քանդում , նորի իրականացում
6. Ծպեղնատոքերի տակ նոր թեքանների տեղադրում,վնասված ծպեղնատոքերի,կանգնակների և մարդակի վերականգնում
7. Աստիճանավանդակի մուտքերի վերնամասի վերակառուցում,պլաստմասե կախովի առաստաղի իրականացում
8. Ծպեղնատոքերի կապում մետաղալարով շենքի կրող էլեմենտներին (պարապետ, ծածկի սալ և այլն),
9. Պրոֆիլավոր ցինկապատ թիթեղյա ծածկույթի իրականացում գագաթի հարթ ցինկապատ թիթեղի հետ միասին,
10. Ջրհորդանների,ծագարների ,ջրհավաքների,ջրհոս խողովակների իրականացում ցինկապատ թիթեղով,
11. Ձեղնալուսամուտների վերկառուցում շերտափեղկերի ու փայտյա ելարանների հետ միասին,
12. Փայտյա կոնստրուկցիաների, կավարամածի ու տախտակամածի մշակում հակահրդեհային ու հականեխիչ լուծույթով:
13. Օդատար բլոկների վերականգնում, ցինկապատ գլխադիրների տեղադրում,

Ծածկի ասբոշիֆերյա ծածկույթի քանդումից հետո,անհրաժեշտ է նորոգել,լրացնել և փոխել վնասված փայտե էլեմենտները,նախորոք նրանց տեղերը և քանակը համաձայնեցնելով նախագծային կազմակերպության հետ:

	ԵՐԵՎԱՆ ՔԱՂԱՔԻ ԱՎԱՆ ՎԱՐՉԱԿԱՆ ՇՐՋԱՆԻ ԱՃԱՌՅԱՆ ՓՈՂՈՑԻ Հ. 1 ԲԱԶՄԱԲՆԱԿԱՐԱՆ ՇԵՆՔԻ ԹԵՔ ՏԱՆԻՔԻ ՀԻՄՆԱՆՈՐՈԳՄԱՆ ԱՇԽԱՏԱՆՔՆԵՐ			ՊԱՅՄԱՆԱԳԻՐ N ԵՔ-ԲԸԱՇՉԲ-16/135		
			ՃԱՐՏԱՐԱՊԵՏԱՇԻՆԱՐԱՐԱԿԱՆ	Փուլ	Թերթ	Թերթեր
ՏՆՕՐԵՆ	Լ. ԳՐԻԳՈՐՅԱՆ		ԳԾԱԳՐԵՐԻ ԱՆՎԱՆԱՑԱՆԿ: ԳԼԽԱՎՈՐ ՀԱՏԱԿԱԳԻԾ:ԲԱՑԱՏՐԱԳԻՐ	ԱՆ	ՃՇ-1	9
ՆԱԽԱԳԾԵՑ	Գ.ԳՐԻԳՈՐՅԱՆ			«Թ.Ա.Հ.Գ.Գրիգ» ՍՊԸ		

ՏԱՆԻՔԻ ՎԵՐԱՆՈՐՈԳՄԱՆ ԱՇԽԱՏԱՆՔԵՐԻ ԱՄՓՈՓԱԳԻՐ

Դիրք	Ա ն վ ա ն ու մ	Չափ. միավոր	Քանակ
	Քանդման աշխատանքներ		
1	Տանիքի ասբոշիֆերյա ծածկույթի քանդում	մ^2	485.00
2	Տանիքի ձեղնալուսամուտների քանդում թիթեղյա ծածկույթով	մ^2	12.00
3	Ջրհորդանների քանդում (b=700մմ)	մ	90.00
4	Ձագարների և ջրհավաքների քանդում	կետ	7
5	Ջրահեռացման խողովակների ապամոնտաժում	մ	80.00
6	Կավարամածի և տախտակամածի քանդում, (տախտակ δ=30մմ հանձնել պատվիրատուին)	մ^2	546.00
7	Մետաղական ճաղաշարի ապամոնտաժում	մ	85.00
8	Աստիճանավանդակի մուտքերի փայտե տարրերով իրականացված վերնամասի քանդում	մ^2 / մ^3	18.00 / 1.20
9	Շին.աղբի հեռացում(ներառյալ գոյություն ունեցողը)	տ	18.00
	Իրականացվող աշխատանքներ		
10	Տանիքի ծածկույթի իրականացում ցինկապատ պրոֆիլավոր մետաղաթերթով /ԿՊ-35-0.55 մմ/	մ^2	485.00
11	Ջրհորդանների իրականացում ցինկապատ հարթ թիթեղով (δ=0.55մմ),թիթեղի գումարայի լայնությունը 1300մմ	մ	100.00
12	Գագաթի իրականացում հարթ ցինկապատ թիթեղով (δ=0.55մմ B=330մմ)	մ	58.00
13	Ջրհավաքների իրականացում հարթ ցինկապատ թիթեղով (δ=0.55մմ)	կետ	7
14	Ձագարների իրականացում հարթ ցինկապատ թիթեղով (δ=0.55մմ)	կետ	7
15	Ջրհոս խողովակ հարթ ցինկապատ թիթեղից Ø150 δ=0.55 մմ	մ	82.00
16	Ջրհոս խողովակի ստորին անկյուն հարթ ցինկապատ թիթեղից Ø150 δ=0.55 մմ	հատ	7
17	Ձեղնալուսամուտների իրականացում շերտափեղկերի և փայտե ելարանների հետ միասին	հատ	4
18	Փայտանյութ ձեղնալուսամուտների համար — չորսու --100x60մմ	մ^3	0.20
	տախտակ h=30մմ	մ^2	16.50
19	Ձեղնալուսամուտների երեսապատում հարթ ցինկապատ թիթեղով (δ=0.55մմ) S=4x4.5մ^2	մ^2	18.00
20	Փայտե ելարանի իրականացում (չորսու 100x60մմ)	հատ / մ^3	4 / 0.15
21	Փայտե շերտափեղկերի տեղադրում (900x900մմ)	հատ	4
22	Փայտանյութ շերտափեղկերի համար	մ^3	0.10
23	Ծխնի շերտափեղկերի համար	հատ	8
24	Փական շերտափեղկերի համար	հատ	4
25	Եզրային տախտակամածի իրականացում (տախտակ150x50մմ)	մ^2 / մ^3	87.00 / 4.35
26	Կավարամածի իրականացում (չորսու 50x50մմ քայլը 350մմ)	մ^2 / մ^3	456.00 / 3.25
27	Գագաթի տախտակ (տախտակ150x50մմ)	մ^3	0.75
28	Նոր թեքանների տեղադրում (չորսու160x80մմ)	մ^3	0.70
29	Վնասված ծպեղնատոքերի ,կանգնակների ,մարդակի վերականգնում (չորսու160x80մմ)	մ^3	0.60
30	Ծպեղնավոտքերի կապում մետաղալարով Ø2x4մմ պարապետին կամ ծածկի սալերին,նախօրոք տեղադրված խարիսխներից	տ	0.020

Դիրք	Ա ն վ ա ն ու մ	Չափ. միավոր	Քանակ
31	Փայտե կոնստրուկցիաների պատում հականեխիչ և հակահրդեհային նյութով	մ^3	14.00
32	Փայտե կավարամածի և տախտակամածի պատում հականեխիչ և հակահրդեհային նյութով	մ^2	546.00
33	Աստիճանավանդակի մուտքերի վերնամասի վերակառուցում		
34	Հեծանների և ծպեղնատոքերի տեղադրում (չորսու160x80մմ)	մ^3	0.90
35	Չորսու 50x50մմ	մ^3	0.08
36	Տախտակ h=30մմ	մ^2	18.00
37	Պլաստմասե կախովի առաստաղ	մ^2	9.00
38	Քիվի երեսապատում գործարանային ներկածածկույթով հարթ ցինկապատ թիթեղով (δ=0.5մմ B=400մմ)	մ^2	3.20
38	Խարսխային հեղյուս M12-L=300մմ	հատ	24
40	Ռուբերոիդ	մ^2	2.00
41	Մետաղական ճաղաշարի մոնտաժում`այդ թվում	մ	92.0
42	անկյունակ 30x3մմ	մ	135.00
43	խողովակ 20x20x2մմ	մ	300.00
44	պողպատաթերթ -3x50x120մմ	հատ	200
45	Մետաղական ճաղաշարի ներկում երկու անգամ (h=600մմ)	մ	92.0
	Օդատար բլոկներ		
46	Վերնամասի քայքայված հատվածների վերականգնում (բետոն B15)	մ^3	2.500
47	Պատերի մակերևույթի սվաղում ցեմ.ավազե շաղախով, մետաղական մանրացանցի տեղադրումով(ցանց d=2մմ)	մ^2	70.00
48	Սվաղված մակերևույթի ներկում ֆասադային ներկով	մ^2	70.00
49	Օդատար բլոկների ցինկապատ հարթ թիթեղյա գլխադիր (δ=0.55մմ b=700մմ)	մ	27.00
50	Շերտապողպատ -40x4	մ	100.00
51	Ջրհոս(ցինկապատ հարթ թիթեղ δ=0.55մմ b=550մմ)	մ	60.00

	ԵՐԵՎԱՆ ՔԱՂԱՔԻ ԱՎԱՆ ՎԱՐՉԱԿԱՆ ՇՐՋԱՆԻ ԱՃԱՌՅԱՆ ՓՈՂՈՑԻ Հ. 1 ԲԱԶՄԱԲՆԱԿԱՐԱՆ ՇԵՆՔԻ ԹԵՔ ՏԱՆԻՔԻ ՀԻՄՆԱՆՈՐՈԳՄԱՆ ԱՇԽԱՏԱՆՔՆԵՐ			ՊԱՅՄԱՆԱԳԻՐ N ԵՔ-ԲԸԱՇՁԲ-16/135		
			Ճարտարապետաշինարարական	Փուլ	Թերթ	Թերթեր
ՏՆՕՐԵՆ	Լ. ԳՐԻԳՈՐՅԱՆ		Տանիքի վերանորոգման աշխատանքների ամփոփագիր	ԱՆ	ՃՇ-2	9
ՆԱԽԱԳԾԵՑ	Գ.ԳՐԻԳՈՐՅԱՆ			«Թ.Ա.Հ.Գ.Գրիգ» ՍՊԸ		

ՏԱՆԻՔԻ ԾԱԾԿՈՒՅԹԻ ՀԱՏԱԿԱԳԻԾ Մ 1:100
(ՉԱՓԱԳՐՈՒԹՅՈՒՆ)

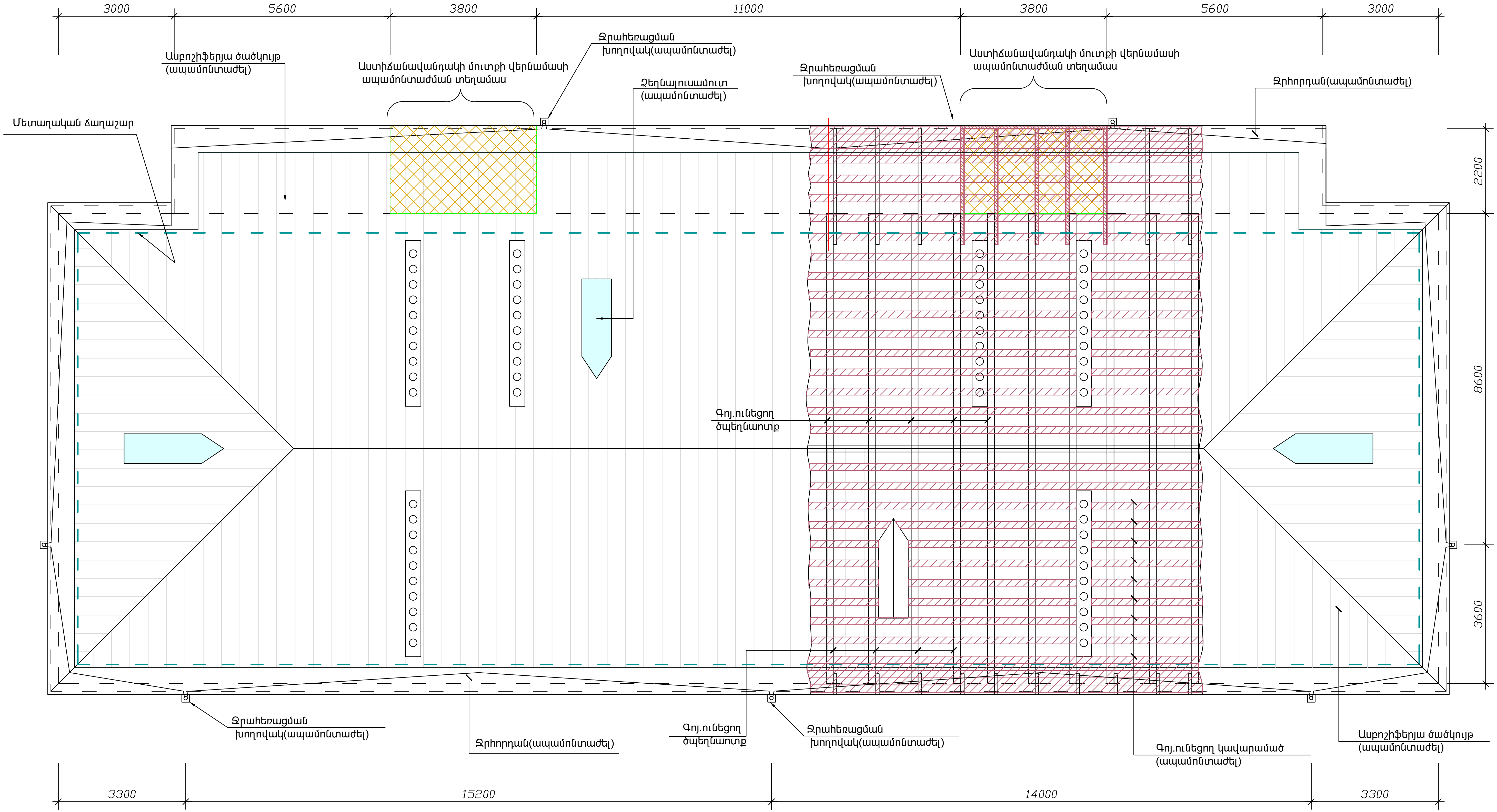

	ԵՐԵՎԱՆ ՔԱՂԱՔԻ ԱՎԱՆ ՎԱՐՉԱԿԱՆ ՇՐՋԱՆԻ ԱՃԱՌՅԱՆ ՓՈՂՈՑԻ Հ. 1 ԲԱԶՄԱԲՆԱԿԱՐԱՆ ՇԵՆՔԻ ԹԵՔ ՏԱՆԻՔԻ ՀԻՄՆԱՆՈՐՈԳՄԱՆ ԱՇԽԱՏԱՆՔՆԵՐ			ՊԱՅՄԱՆԱԳԻՐ N ԵՔ-ԲԸԱՇՁԲ-16/135		
			ՃԱՐՏԱՐԱՊԵՏԱՇԻՆԱՐԱՐԱԿԱՆ	Փուլ	Թերթ	Թերթեր
ՏՆՕՐԵՆ	Լ. ԳՐԻԳՈՐՅԱՆ		ՏԱՆԻՔԻ ԾԱԾԿՈՒՅԹԻ ՀԱՏԱԿԱԳԻԾ (ՉԱՓԱԳՐՈՒԹՅՈՒՆ)	ԱՆ	ՃՇ-3	9
ՆԱԽԱԳԾԵՑ	Գ.ԳՐԻԳՈՐՅԱՆ			«Թ.Ա.Հ.Գ.Գրիգ» ՍՊԸ		

ՏԱՆԻՔԻ ՀԱՏԱԿԱԳԻԾ Մ 1:100
(ՎԵՐԱՆՈՐՈԳՈՒՄ)

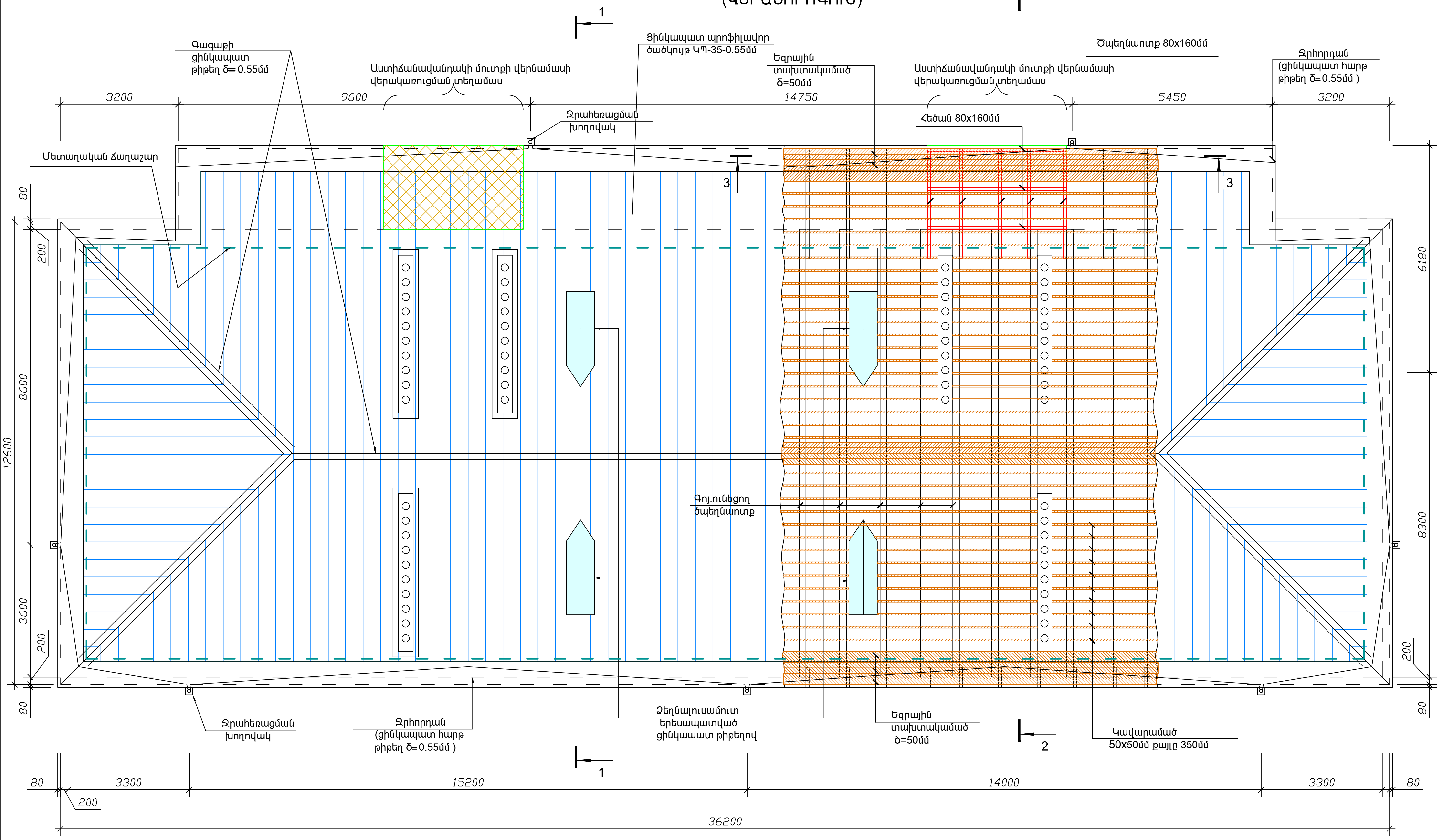

	ԵՐԵՎԱՆ ՔԱՂԱՔԻ ԱՎԱՆ ՎԱՐՉԱԿԱՆ ՇՐՋԱՆԻ ԱՃԱՌՅԱՆ ՓՈՂՈՑԻ Հ. 1 ԲԱԶՄԱԲՆԱԿԱՐԱՆ ՇԵՆՔԻ ԹԵՔ ՏԱՆԻՔԻ ՀԻՄՆԱՆՈՐՈԳՄԱՆ ԱՇԽԱՏԱՆՔՆԵՐ			ՊԱՅՄԱՆԱԳԻՐ N ԵՔ-ԲԸԱՇՁԲ-16/135
			ՃԱՐՏԱՐԱՊԵՏԱՇԻՆԱՐԱՐԱԿԱՆ	Փուլ / Թերթ / Թերթեր
ՏՆՕՐԵՆ	Լ. ԳՐԻԳՈՐՅԱՆ		ՏԱՆԻՔԻ ՀԱՏԱԿԱԳԻԾ Մ 1:100 (ՎԵՐԱՆՈՐՈԳՈՒՄ)	ԱՆ / ՃՇ-4 / 9
ՆԱԽԱԳԾԵՑ	Գ.ԳՐԻԳՈՐՅԱՆ			«Թ.Ա.Հ.Գ.Գրիգ» ՍՊԸ

ԿՏՐՎԱԾՔ 1 - 1 Մ1:50

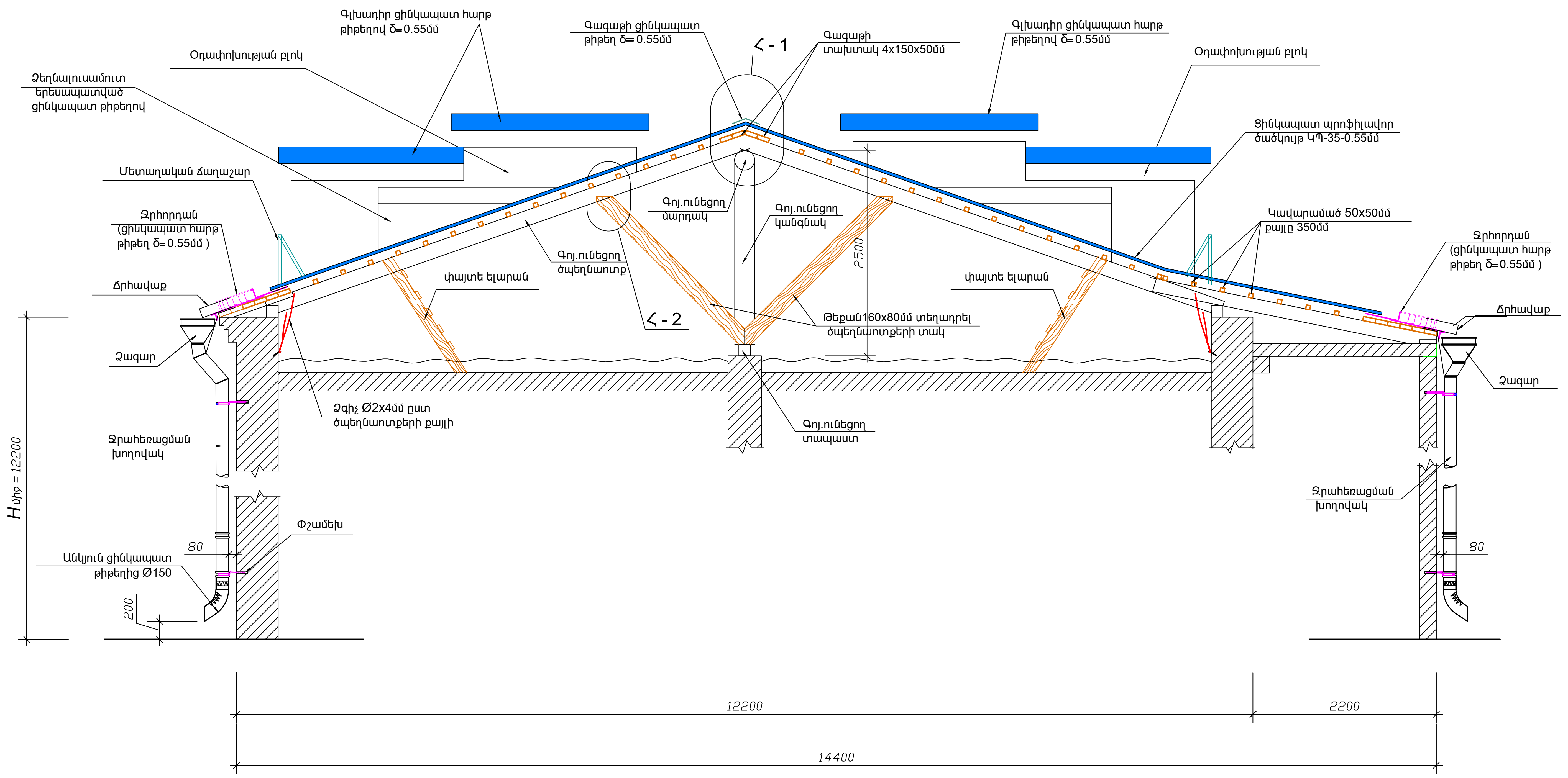

	ԵՐԵՎԱՆ ՔԱՂԱՔԻ ԱՎԱՆ ՎԱՐՉԱԿԱՆ ՇՐՋԱՆԻ ԱՃԱՌՅԱՆ ՓՈՂՈՑԻ Հ. 1 ԲԱԶՄԱԲՆԱԿԱՐԱՆ ՇԵՆՔԻ ԹԵՔ ՏԱՆԻՔԻ ՀԻՄՆԱՆՈՐՈԳՄԱՆ ԱՇԽԱՏԱՆՔՆԵՐ			ՊԱՅՄԱՆԱԳԻՐ N ԵՔ-ԲԸԱՇՁԲ-16/135		
			ՃԱՐՏԱՐԱՊԵՏԱՇԻՆԱՐԱՐԱԿԱՆ	Փուլ	Թերթ	Թերթեր
ՏՆՕՐԵՆ	Լ. ԳՐԻԳՈՐՅԱՆ	[signature]		ԱՆ	ՃՇ-5	9
ՆԱԽԱԳԾԵՑ	Գ.ԳՐԻԳՈՐՅԱՆ	[signature]	ԿՏՐՎԱԾՔ 1 - 1 Մ1:50	«Թ.Ա.Հ.Գ.Գրիգ» ՍՊԸ		

ԿՏՐՎԱԾՔ 2 - 2 Մ1:50

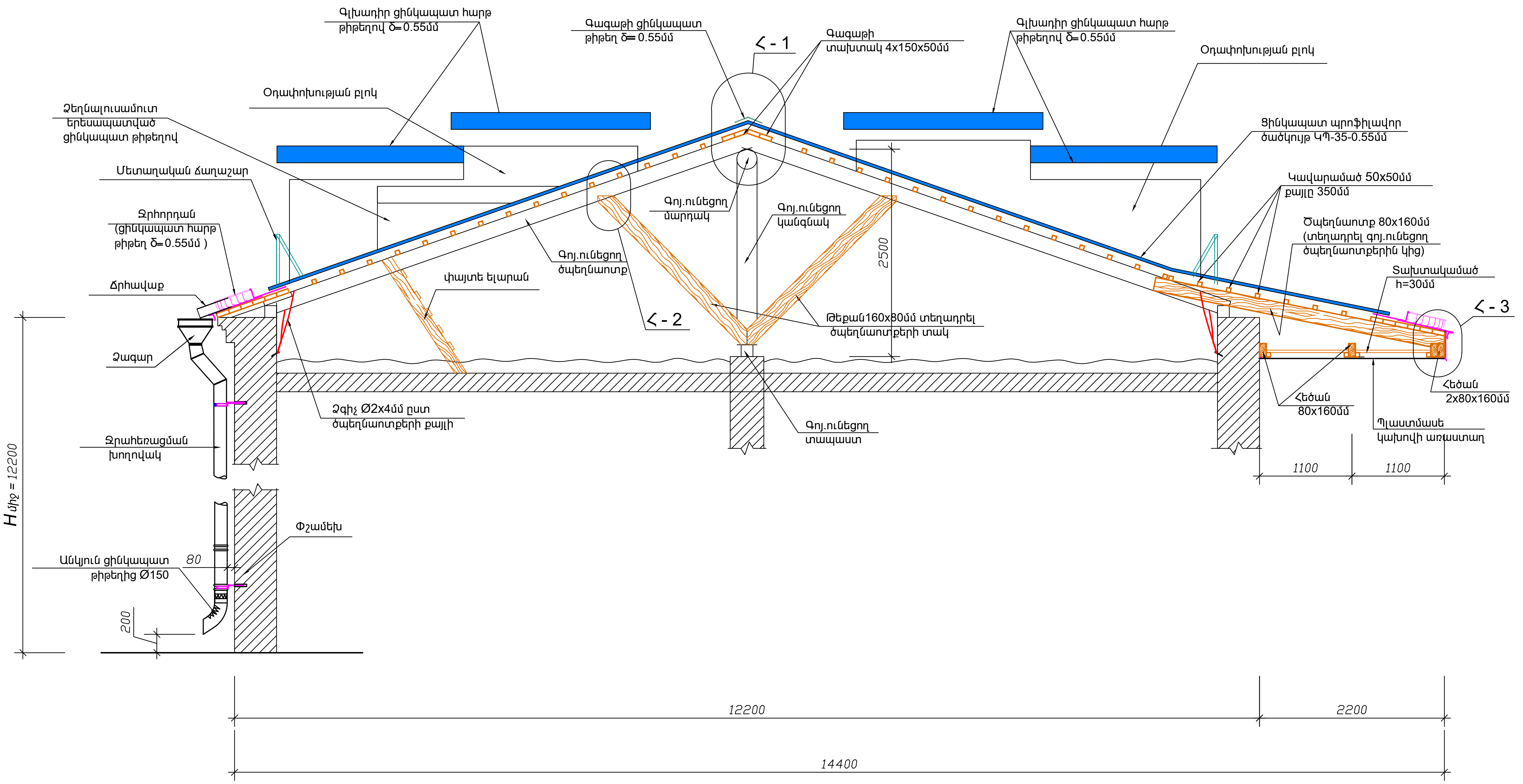

ԿՏՐՎԱԾՔ 3 - 3 Մ1:50

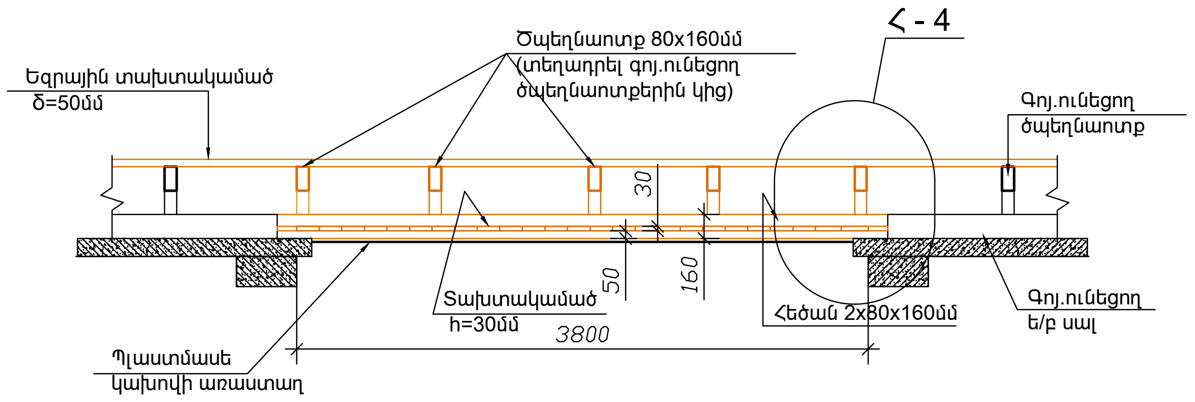

ԵՐԵՎԱՆ ՔԱՂԱՔԻ ԱՎԱՆ ՎԱՐՉԱԿԱՆ ՇՐՋԱՆԻ ԱՃԱՌՅԱՆ ՓՈՂՈՑԻ Հ. 1 ԲԱԶՄԱԲՆԱԿԱՐԱՆ ՇԵՆՔԻ ԹԵՔ ՏԱՆԻՔԻ ՀԻՄՆԱՆՈՐՈԳՄԱՆ ԱՇԽԱՏԱՆՔՆԵՐ			ՊԱՅՄԱՆԱԳԻՐ N ԵՔ-ԲԸԱՇՁԲ-16/135
		ՃԱՐՏԱՐԱՊԵՏԱՇԻՆԱՐԱՐԱԿԱՆ	Փուլ / Թերթ / Թերթեր: ԱՆ / ՃՇ-6 / 9
ՏՆՕՐԵՆ	Լ. ԳՐԻԳՈՐՅԱՆ		
ՆԱԽԱԳԾԵՑ	Գ.ԳՐԻԳՈՐՅԱՆ	ԿՏՐՎԱԾՔ 2 - 2: 3 - 3 Մ1:50	«Թ.Ա.Հ.Գ.Գրիգ» ՍՊԸ

ՏԱՆԻՔԻ ՋՐԱՀԵՌԱՑՄԱՆ ՀԱՆԳՈՒՅՑ

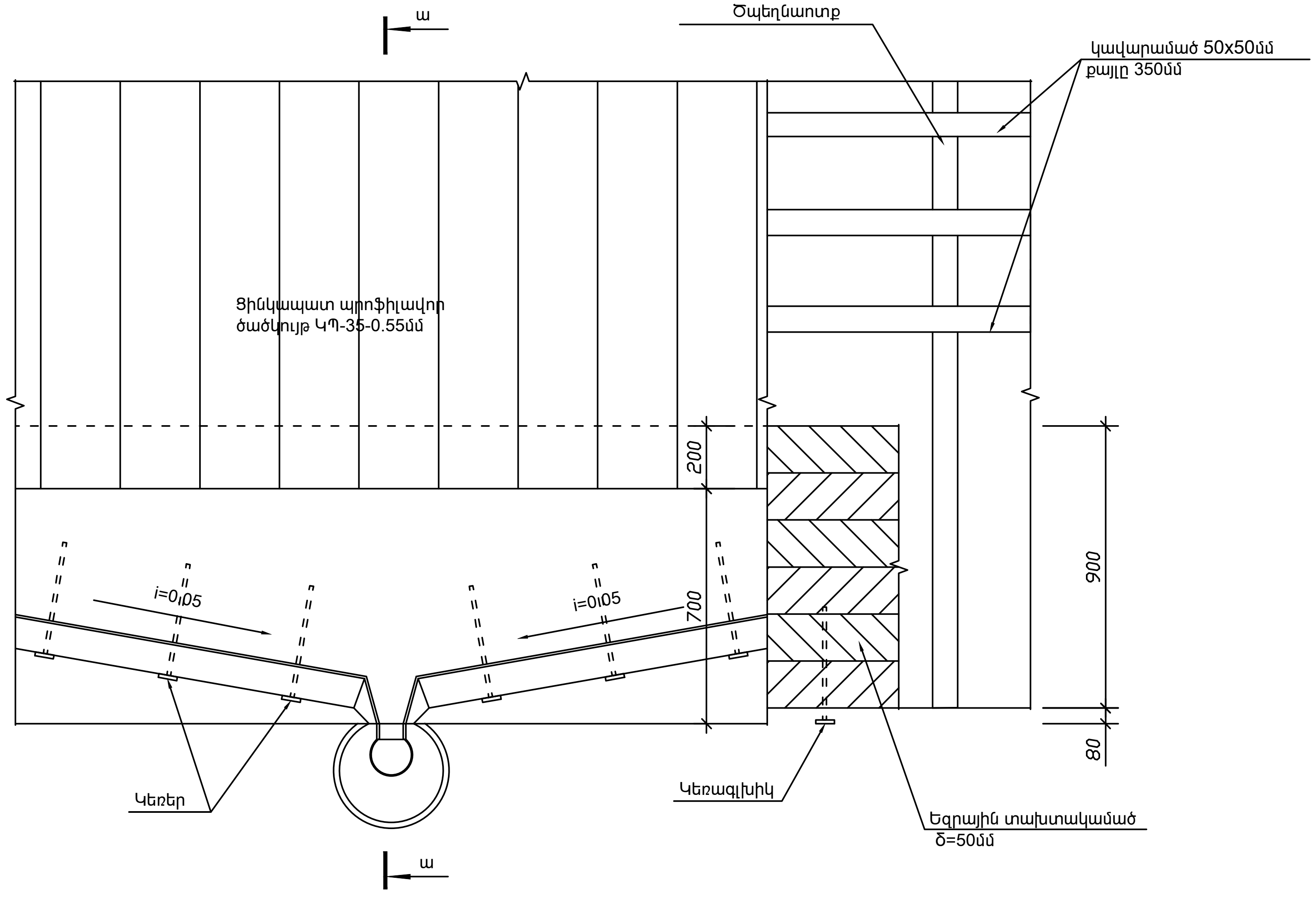

ԿՏՐՎԱԾՔ ա - ա

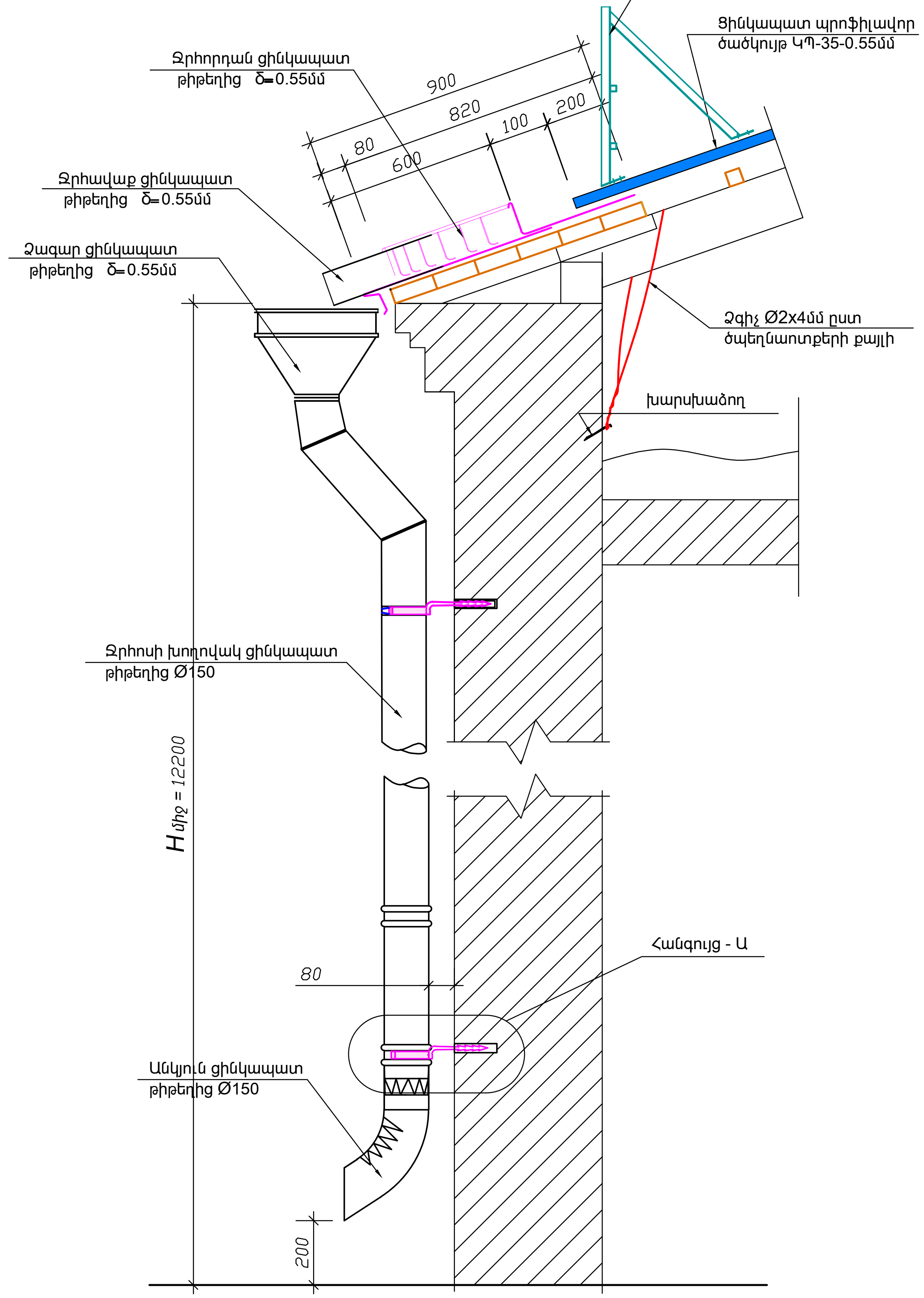

ՋԵՂՆԱԼՈՒՍԱՄՈՒՏ

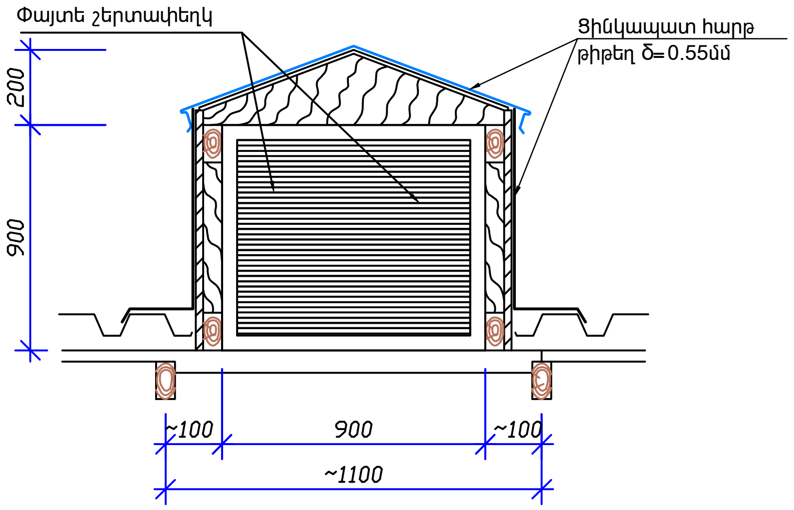

ՀԱՐԹ ԹԻԹԵՂԻ ԿՑՄԱՆ ՀԱՆԳՈՒՅՑ

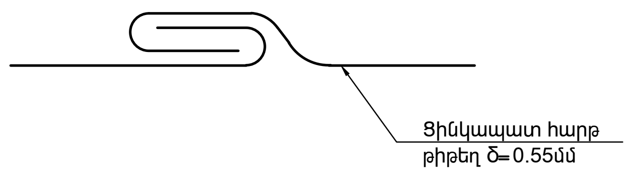

	ԵՐԵՎԱՆ ՔԱՂԱՔԻ ԱՎԱՆ ՎԱՐՉԱԿԱՆ ՇՐՋԱՆԻ ԱՃԱՌՅԱՆ ՓՈՂՈՑԻ Հ. 1 ԲԱԶՄԱԲՆԱԿԱՐԱՆ ՇԵՆՔԻ ԹԵՔ ՏԱՆԻՔԻ ՀԻՄՆԱՆՈՐՈԳՄԱՆ ԱՇԽԱՏԱՆՔՆԵՐ			ՊԱՅՄԱՆԱԳԻՐ N ԵՔ-ԲԸԱՇՁԲ-16/135
			ՃԱՐՏԱՐԱՊԵՏԱՇԻՆԱՐԱՐԱԿԱՆ	Փուլ / Թերթ / Թերթեր
ՏՆՕՐԵՆ	Լ. ԳՐԻԳՈՐՅԱՆ	[signature]	ՏԱՆԻՔԻ ՋՐԱՀԵՌԱՑՄԱՆ ՀԱՆԳՈՒՅՑ : ՋԵՂՆԱԼՈՒՍԱՄՈՒՏ	ԱՆ / ՃՇ-7 / 9
ՆԱԽԱԳԾԵՑ	Գ.ԳՐԻԳՈՐՅԱՆ	[signature]		«Թ.Ա.Հ.Գ.Գրիգ» ՍՊԸ

ԽՈՂՈՎԱԿ ՑԻՆԿԱՊԱՏ ԹԻԹԵՂԻՑ Ø150 δ=0.55մմ

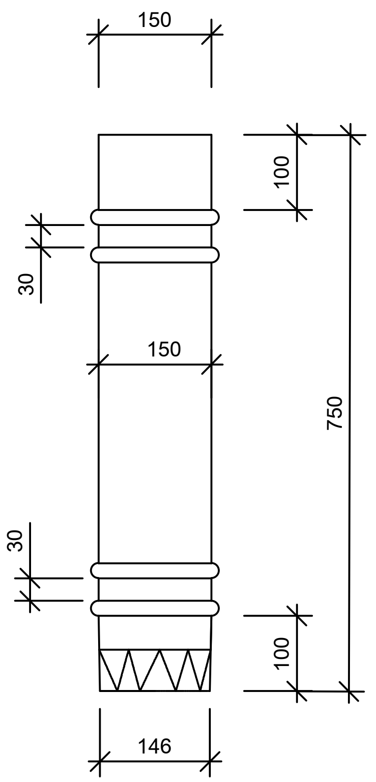

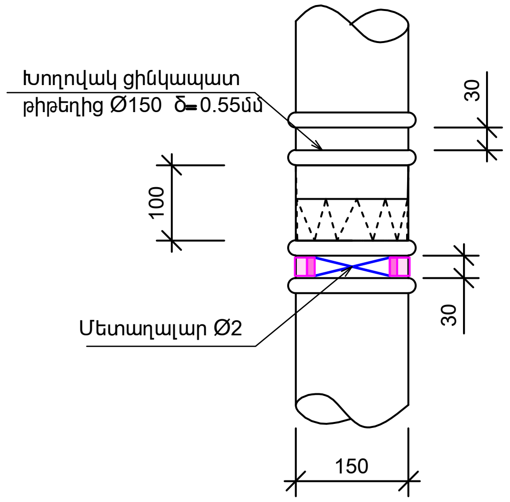

ՀԱՆԳՈՒՅՑ - Ա

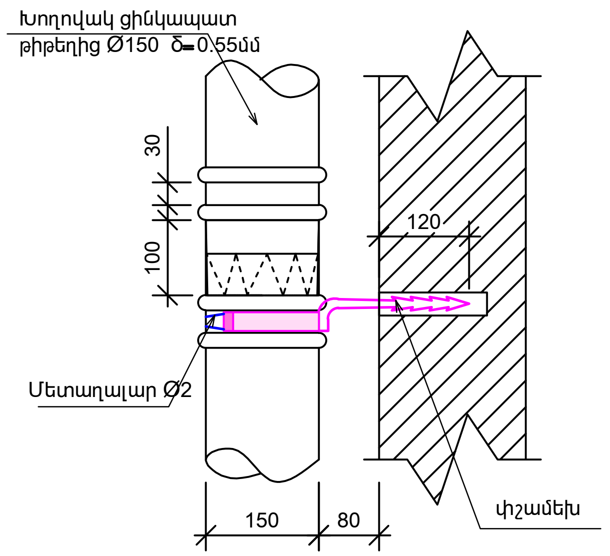

ՓՇԱՄԵԽ

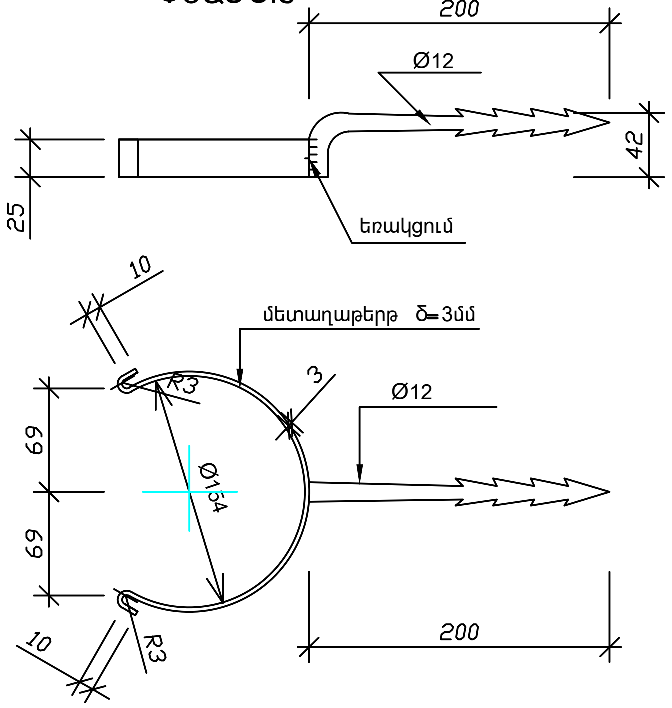

ՀԱՆԳՈՒՅՑ - 1

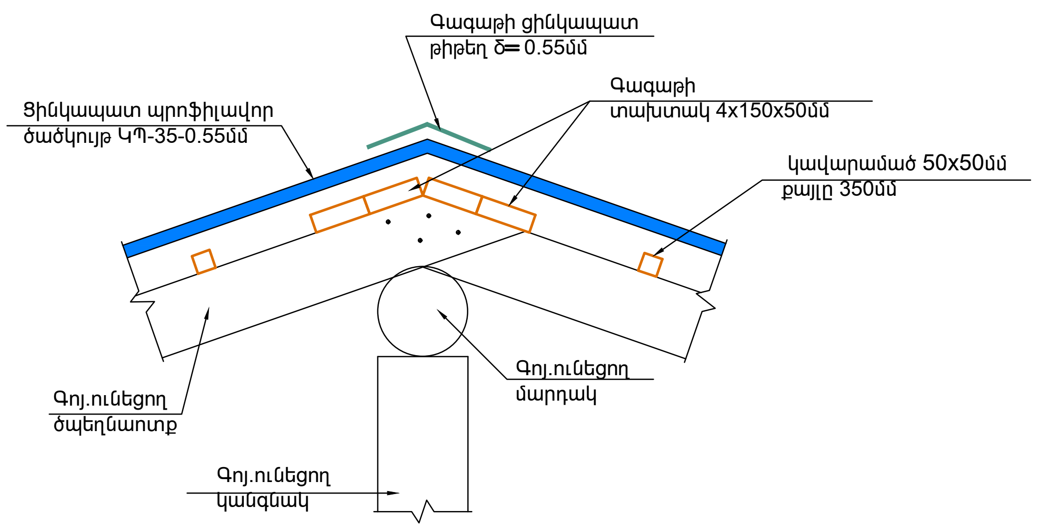

ՀԱՆԳՈՒՅՑ - 3

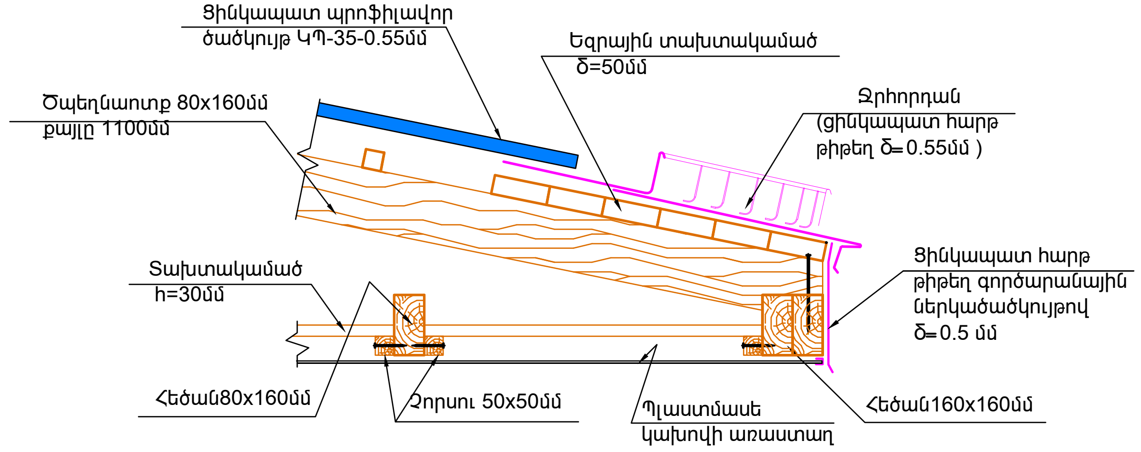

ՀԱՆԳՈՒՅՑ - 4

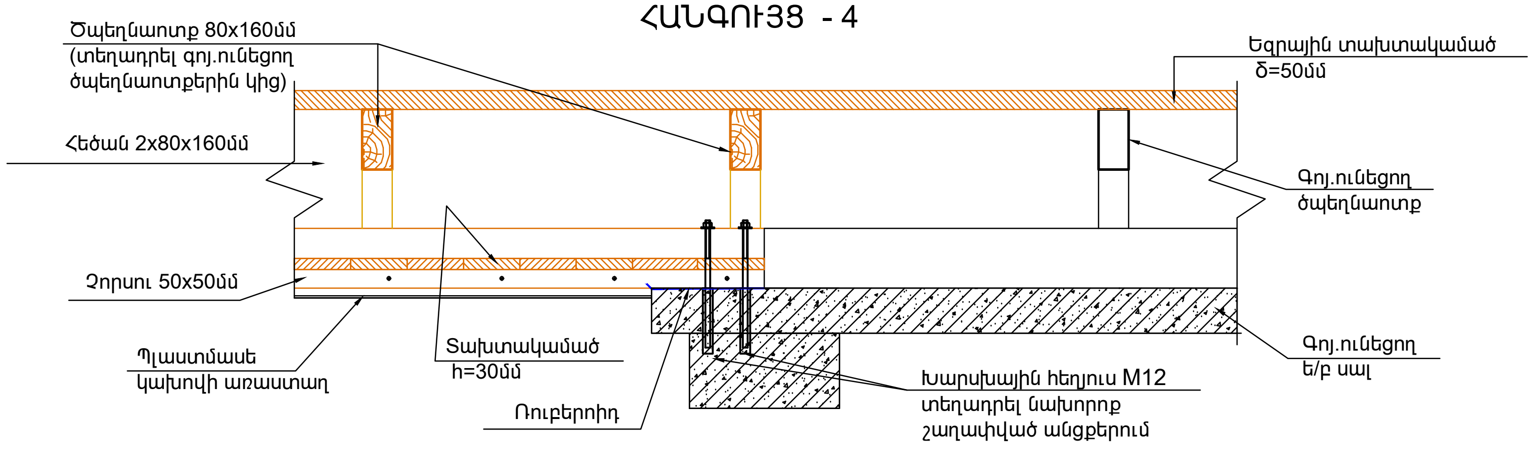

ՀԱՆԳՈՒՅՑ - 2

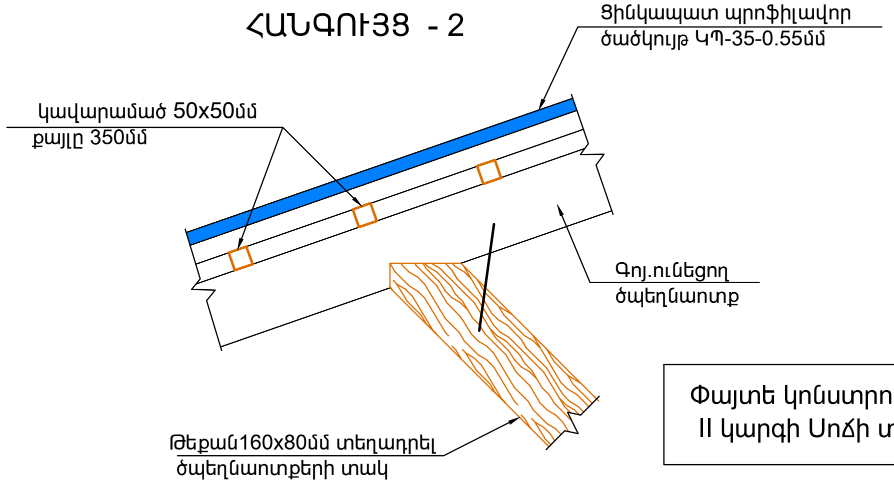

Փայտե կոնստրուկցիաների համար օգտագործված է
II կարգի Սոճի տեսակի փայտանյութ 16%-18 % խոնավությամբ

Ջրահեռացման խողովակների ամրացումը պատին կատարվում է
փշամեխերի և երկաթակապերի օգնությամբ ոչ ավել քան 1500մմ քայլով:

	ԵՐԵՎԱՆ ՔԱՂԱՔԻ ԱՎԱՆ ՎԱՐՉԱԿԱՆ ՇՐՋԱՆԻ ԱՃԱՌՅԱՆ ՓՈՂՈՑԻ Հ. 1 ԲԱԶՄԱԲՆԱԿԱՐԱՆ ՇԵՆՔԻ ԹԵՔ ՏԱՆԻՔԻ ՀԻՄՆԱՆՈՐՈԳՄԱՆ ԱՇԽԱՏԱՆՔՆԵՐ			ՊԱՅՄԱՆԱԳԻՐ N ԵՔ-ԲԸԱՇՁԲ-16/135
			ՃԱՐՏԱՐԱՊԵՏԱՇԻՆԱՐԱՐԱԿԱՆ	Փուլ / Թերթ / Թերթեր
ՏՆՕՐԵՆ	Լ. ԳՐԻԳՈՐՅԱՆ	[signature]		ԱՆ / ՃՇ-8 / 9
ՆԱԽԱԳԾԵՑ	Գ.ԳՐԻԳՈՐՅԱՆ	[signature]	ՀԱՆԳՈՒՅՑՆԵՐ	«Թ.Ա.Հ.Գ.Գրիգ» ՍՊԸ

ՕԴԱՏԱՐ ԲԼՈԿՆԵՐԻ ԳԼԽԱԴԻՐՆԵՐԻ ՏԵՂԱԴՐՄԱՆ ՍԽԵՄԱ

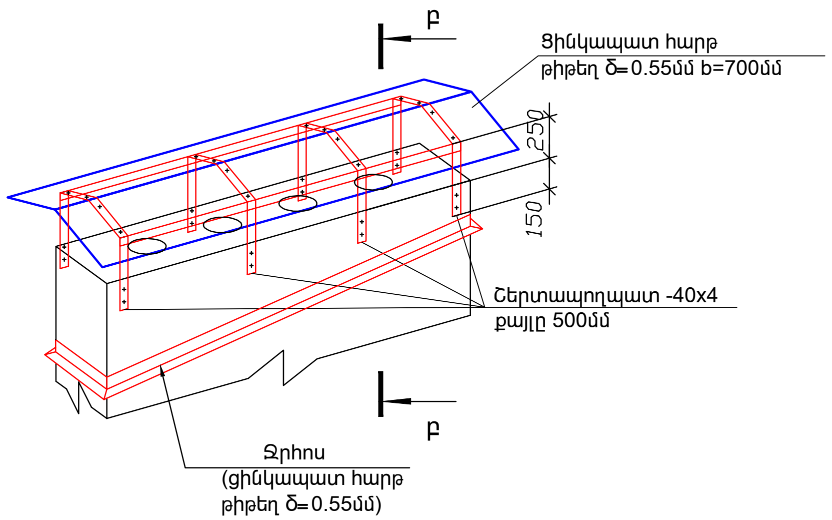

ԿՏՐՎԱԾՔ բ - բ Մ1:20

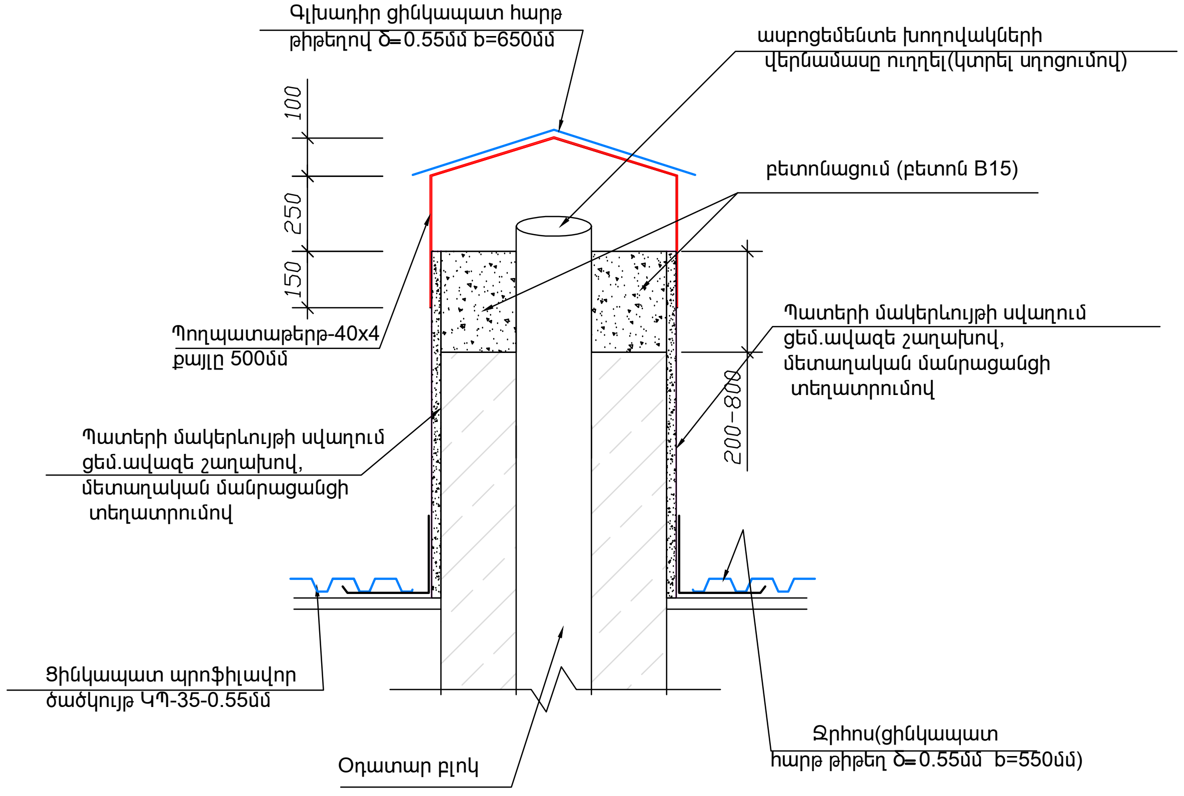

ՄԵՏԱՂԱԿԱՆ ՃԱՂԱՇԱՐ

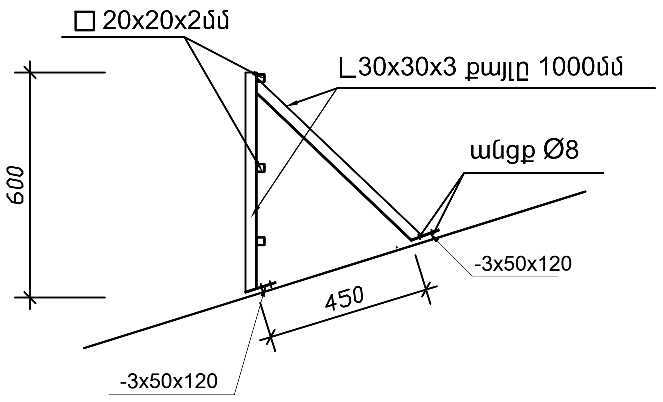

ԵՐԵՎԱՆ ՔԱՂԱՔԻ ԱՎԱՆ ՎԱՐՉԱԿԱՆ ՇՐՋԱՆԻ ԱՃԱՌՅԱՆ ՓՈՂՈՑԻ Հ. 1 ԲԱԶՄԱԲՆԱԿԱՐԱՆ ՇԵՆՔԻ ԹԵՔ ՏԱՆԻՔԻ ՀԻՄՆԱՆՈՐՈԳՄԱՆ ԱՇԽԱՏԱՆՔՆԵՐ			ՊԱՅՄԱՆԱԳԻՐ N ԵՔ-ԲԸԱՇՁԲ-16/135	
		ՃԱՐՏԱՐԱՊԵՏԱՇԻՆԱՐԱՐԱԿԱՆ	Փուլ / ԱՆ	Թերթ / ՃՇ-9
ՏՆՕՐԵՆ	Լ. ԳՐԻԳՈՐՅԱՆ	ՕԴԱՏԱՐ ԲԼՈԿՆԵՐԻ ԳԼԽԱԴԻՐՆԵՐԻ ՏԵՂԱԴՐՄԱՆ ՍԽԵՄԱ: ՄԵՏԱՂԱԿԱՆ ՃԱՂԱՇԱՐ	Թերթեր / 9	
ՆԱԽԱԳԾԵՑ	Գ.ԳՐԻԳՈՐՅԱՆ		«Թ.Ա.Հ.Գ.Գրիգ» ՍՊԸ	